ՄԵՏԱՂԱԿԱՆ ՃԱՂԱՇԱՐ

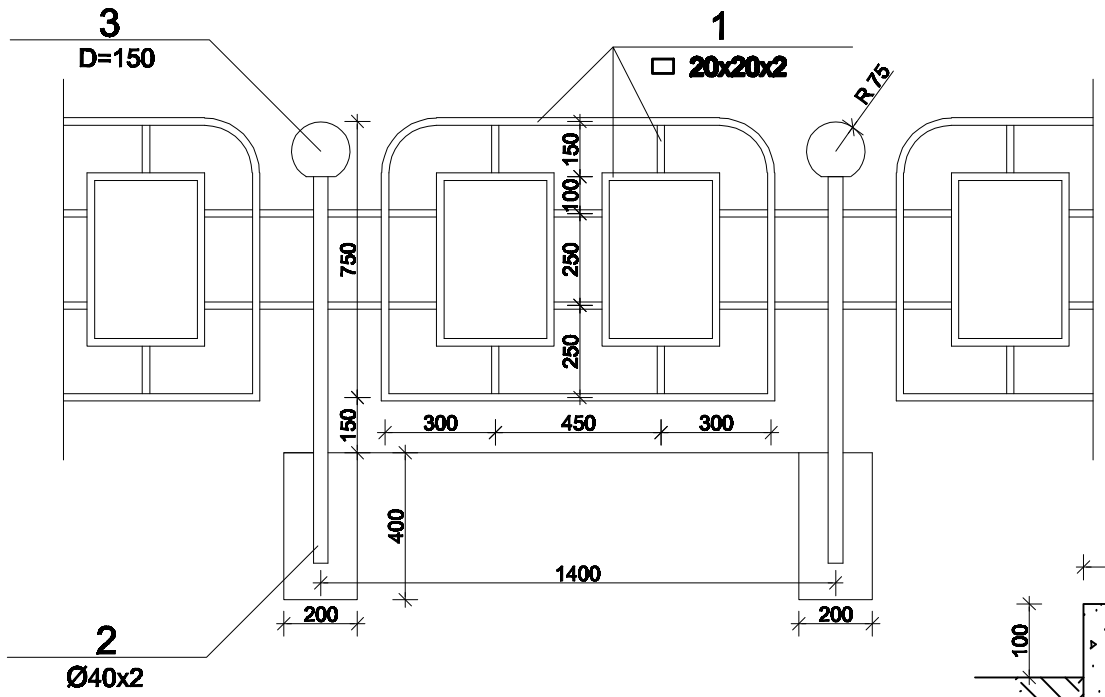

ԲԵՏՈՆԵ ԵԶՐԱՔԱՐՈՎ ԱՍՖԱԼՏԱԲԵՏՈՆԵ ԾԱԾԿՈՒՅԹԻ ՀԱՆԳՈՒՅՑ

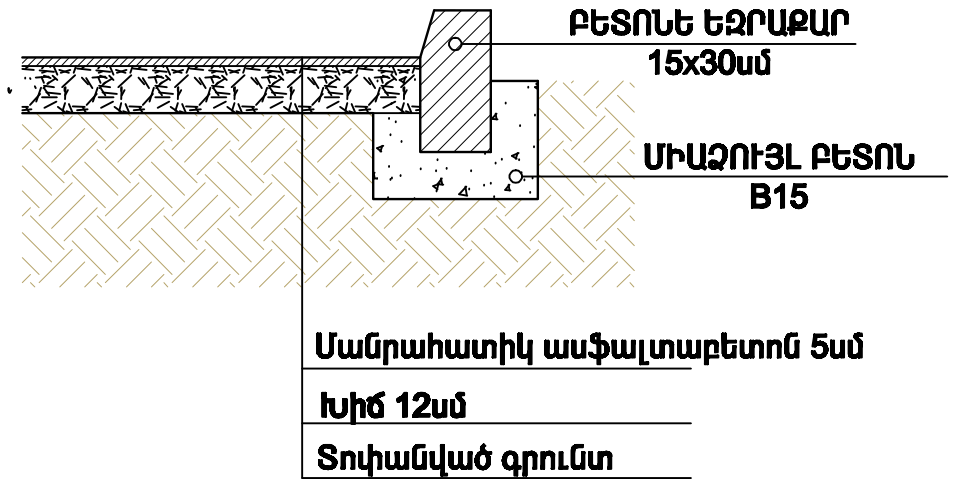

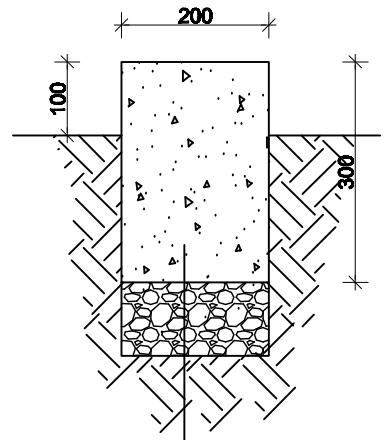

Բետոնե գոտի B12.5 դասի
Խճի նախապատրաստական
շերտ

ՀԱՆԳՈՒՅՑ «Ա-Ա»

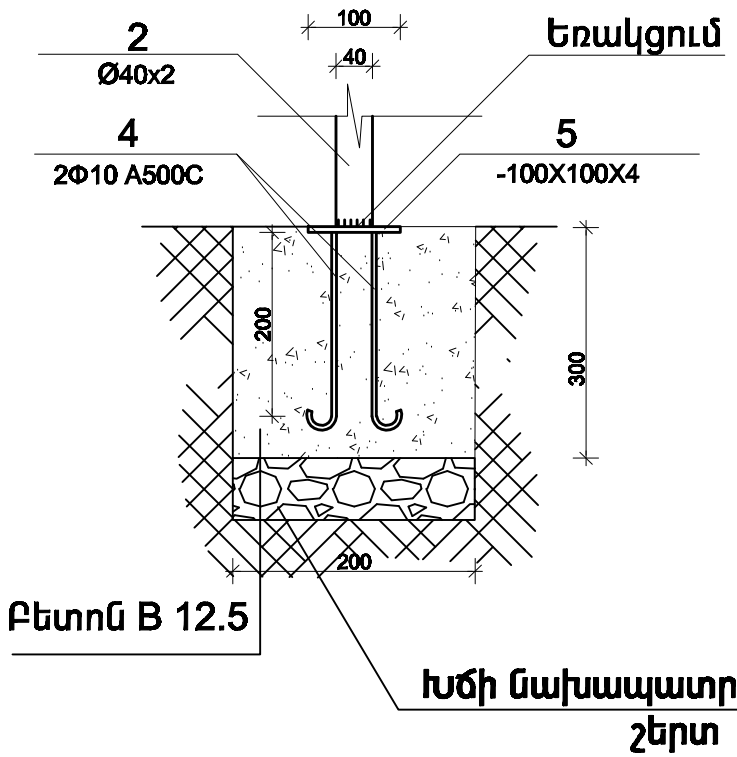

ԲԵՏՈՆԵ ԵԶՐԱՔԱՐԵՐՈՎ ՀԱՆԳՈՒՅՑՆԵՐ

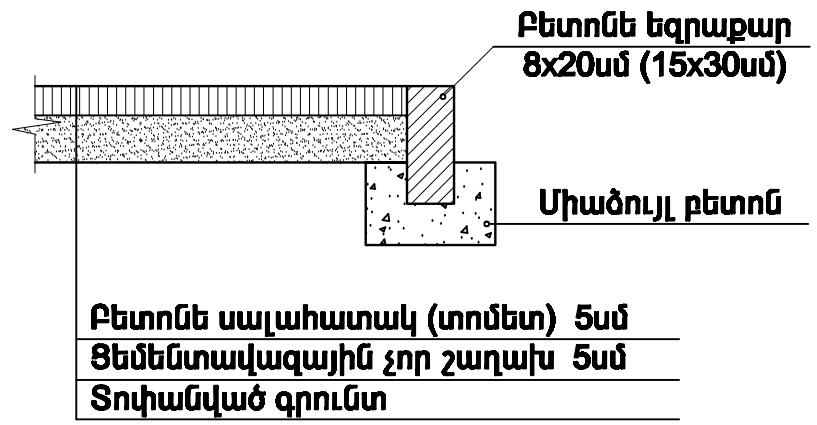

ՄԱՍՆԱԳԻՐ 1.4 գ.մ ԲԱԶՐԻՔԻ ՀԱՄԱՐ

ԴԻՐՔ NN		ԱՆՎԱՆՈՒՄԸ		ՔԱՆԱԿԸ	ՀԱՓՍԱՆ ՄԻԱՎՈՐԸ
1	ГОСТ30245-2003	▭ 20x20x2	L =9000	1	11.00
2	ГОСТ10704-914	Ø40x2	L =1100	1	2.10
3	Ղեկորատիվ գլխադիր	D=150		1	
4		Φ10 A500c	L =250	2	0.62
5	Ներդիր	100x100x4		1	0.35
6	Բետոն B 12.5 դասի 0.084 մ^3 , խիճ 0.028 մ^3				

MIROAR architectural studio	ՑԱՐԵՑ	Կ. ԲԱԲԱՅԱՆՑԱՆ		Երևանի քաղաքի Աջափնյակ վարչական շրջանի Սայաթ-Նովա 18 շենքերի բազմաբնակարանի տարածքի բարեկարգման նախագիծ "Բաղրամյան խճուղու" ԵԲ-ՊՇՄՀՊ-13/71-2		
	ԿՍՏԱՏՈՎ	Ա. ԿԱՐԱՊԵՏՅԱՆ				
				ԲԱՐԵԿԱՐԳՈՒՄ	ՓՈՒԼ	ՑԱՐԵՑ	ՑԱՐԵՑԻՐ
					Ա4	4	17
	«ՄԻՈՌԱՐ» ՍՊԸ			ՄԵՏԱՂԱԿԱՆ ՃԱՐՏԱՐ ԲԵՏՈՆԵ ԵԶՐԱՔԱՐԵՐՈՎ ՀԱՆԳՈՒՅՑՆԵՐ	ԱՐՁԱՆԱԳՐ Ի.15422	